ՏԱՆԻՔԻ ՊԱՏՈՒՀԱՆԻ ՀԱՏՈՒՅԹ

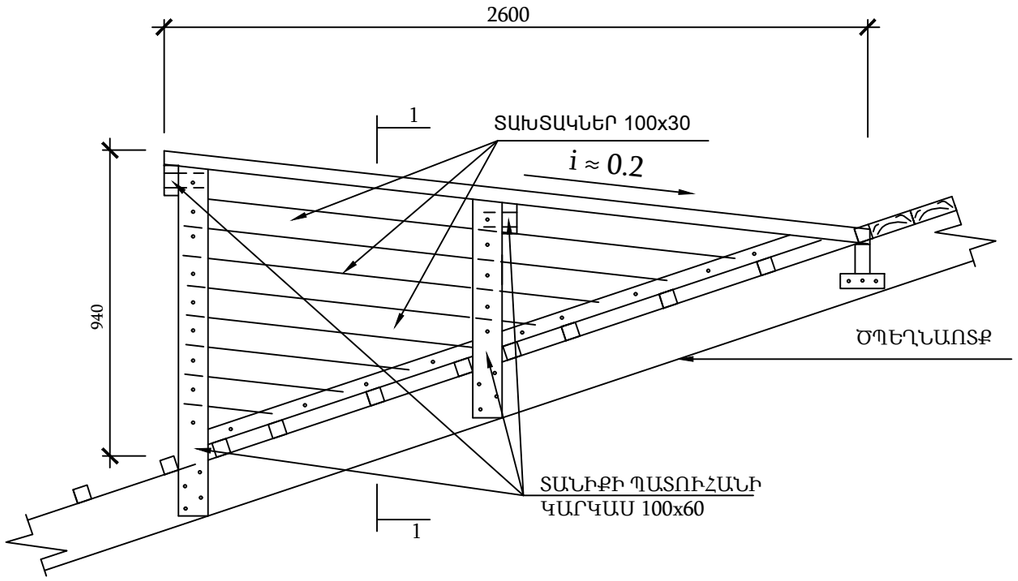

1 - 1

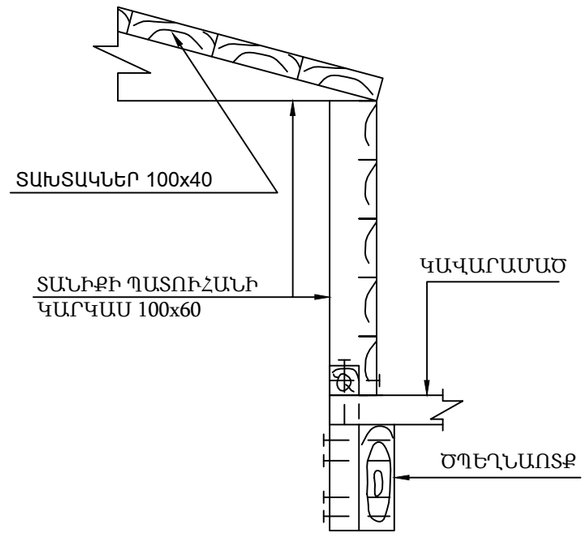

ՏԱՆԻՔԻ ՊԱՏՈՒՀԱՆԻ ՏԵՍՔԸ ԴԻՄԱՑԻՑ

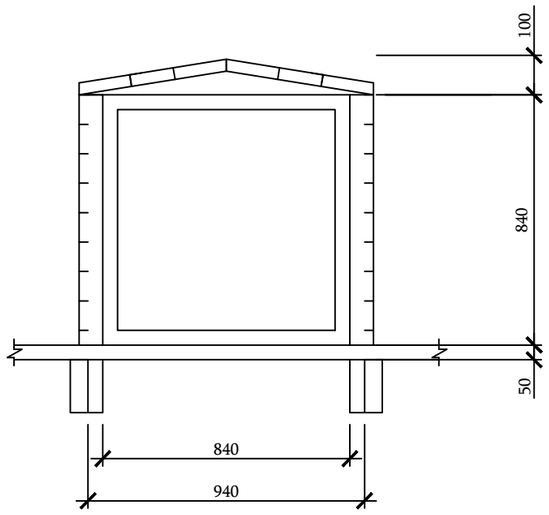

ԾԱՆՈԹՈՒԹՅՈՒՆ

1. ԲՈԼՈՐ ՉԱՓԵՐԸ ՏՐՎԱԾ ԵՆ ՄՄ-ՈՎ :
2. ՓԱՅՏԵ ԷԼԷՄԵՆՏՆԵՐԻ ՀԱՏՈՒՅԹՆԵՐԸ, ՄԵԽԵՐԻ ՉԱՓԸ, ՔԱՆԱԿԸ , ՃՇՏՎՈՒՄ Է ՆԱԽԱԳԾՈՂԻ ԿՈՂՄԻՑ :
3. ՓԱՅՏԱՆՅՈՒԹԸ ՊԱՏԵԼ ՀԱԿԱՆԵԽԻՉ ԵՎ ՀԱԿԱՀՐԴԵՀԱՅԻՆ ԼՈՒԾՈՒՅԹՈՎ :

	Երևան քաղաքի Քանաքեռ Զեյթուն վարչական շրջանի Վահյան հ. 155 մանկապարտեզի տանիքի հիմնանորոգում			ՊԱՏՎԵՐ № ԵՔ-ՊԸԱՇՁԲ-13/65-1		
			Ճարտարապետաշինարարական	Փուլ	Թերթ	Թերթեր
ՏՆՕՐԵՆ	Լ. ԳՐԻԳՈՐՅԱՆ		Տանիքի պատուհանների հատույթ	ԱՆ	ՃՇ-8	10
ՆԱԽԱԳԾԵՑ	Դ. ՀԱԿՈԲՅԱՆ			«Թ.Ա.Հ.Գ.Գրիգ» ՍՊԸ		